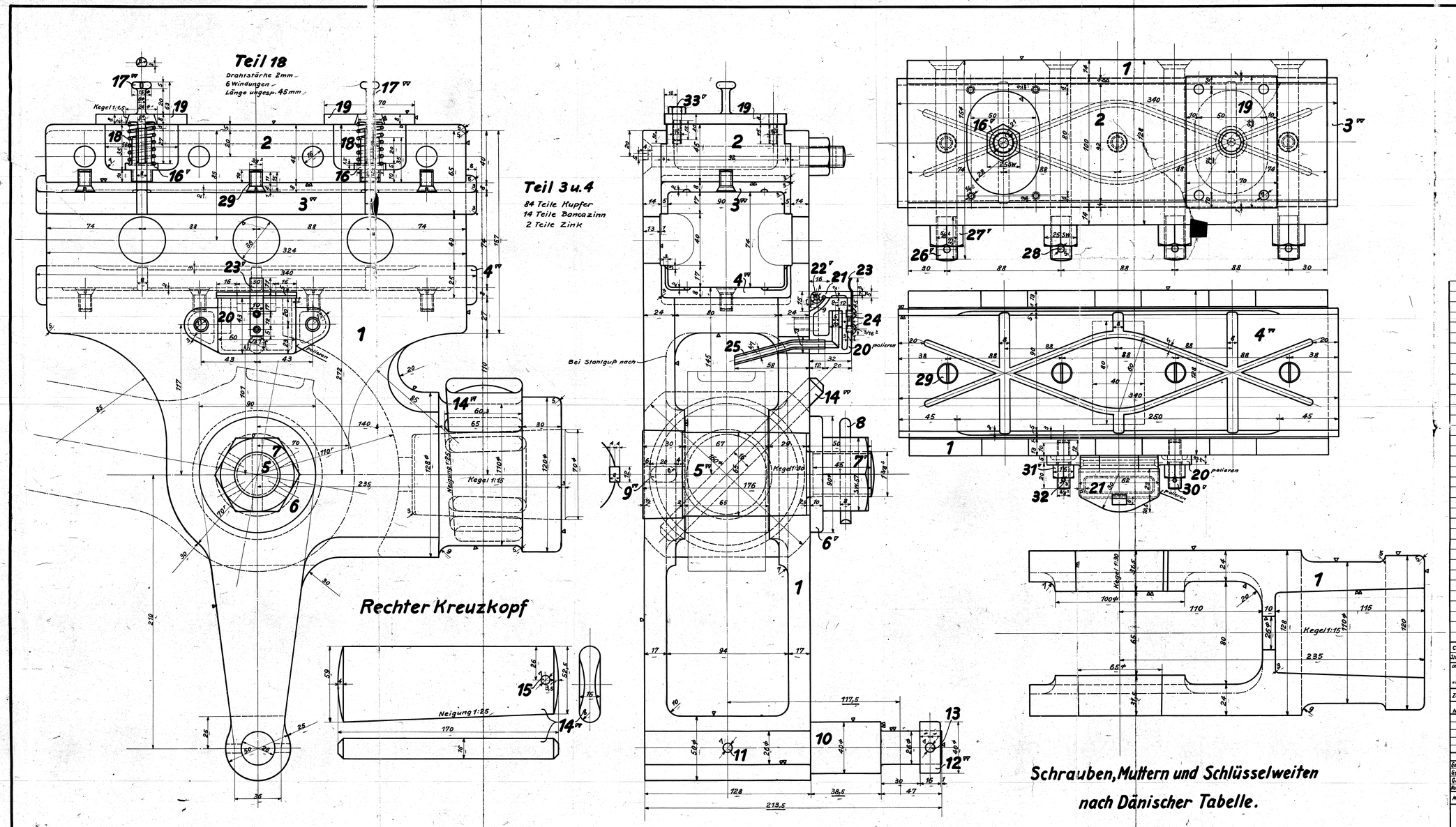

c	b	a	Benennung	Teil	Werkstoff	Bemerkungen	Modell od. Gesenk	Werkzeug	Schablone	roh	fertig	Arbeitsverteilung
				35								
				34								
		16	Kopfschrauben 1/4"	33	Fl.E.						x	M5
		4	Splinte	32	"		Vorrat					
		4	Muttern 3/8"	31	"						x	M5
		4	Stiftschrauben 3/8"	30	"		"	152				
		14	vers. Schrauben 3/8"	29	"			52 B				
		8	Splinte	28	"		"					
		8	Muttern 5/8"	27	"						x	M5
		8	Schrauben 5/8"	26	Fl.E.						x	E
		2	Schmierrohre	25	K.							
		4	Schrauben 3/16"	24	Fl.E.							
		2	Federn	23	St.		"	981 E				
		2	Stifte	22	Fl.E.							
		2	Deckel	21	R.G.							
		2	Schmiergefäße	20	R.G.							
		4	Deckel	19	Fl.E.						x	M6; M1
		4	Federn	18	St.		"	680	[illegible]			
		4	Schmierkegel	17	Fl.E.		"	605				
		4	Schmiertüllen	16	Fl.E.						x	M5
		2	Splinte	15	Fl.E.		"					
		2	Keile	14	St.						x	S; M1
		2	Splinte	13	Fl.E.		"					
		2	Splintringe	12	"			351 B				
		2	Splinte	11	"		"					
		2	Lenkerbolzen	10	Fl.E.						x	M5
		2	Keile	9	St.							M1
		2	Splinte	8	Fl.E.		"					
		2	Muttern	7	"						x	M5
		2	Scheiben	6	"						x	M5
		2	Bolzen	5	Fl.E.						x	M6; M1
		2	Gleitplatten	4	R.G.	Besondere Legierung						F; M1
		2	Gleitplatten	3	R.G.							
		2	Oberteile	2	Fl.E.						x	M6; M1
		2	Kreuzköpfe 1r. 1l.	1	Fl.E.							H; M1

Ohne Bearbeitungszugabe: Kichtbearbeiten, Kreuzen — Mit Bearbeitungszugabe: Schruppen, Schlichten — Sonderbearbeitung: Bearbeitungsart wird eingetragen

Zeichnung ist genehmigt mit Schrb. vom — Gesch. Nr.

Hauptzeichnung an: M1
2. Ausfertigung an: S
3. Ausfertigung an: H
4. Ausfertigung an: M1 12.11.23

Änderungen Nr.	Teil	Art der Änderung	Schrb. Nr.	Datum	geändert von	am	gepr.

Zugehörige Zeichnungen:

Nr.	Aufschrift
20.01	Kolben mit Stange

	Datum	Name
Gezeichnet	9.11.	[illegible]
Geprüft	11.11.23	[illegible]
Normgeprüft	11.11.23	[illegible]

Maßstab: 1:1 — Maße in mm — Ursprung: 20227/29

1B1-H-T-L.

HENSCHEL & SOHN G.m.b.H.
CASSEL.
Abteilung: L.B.3

Kreuzkopf

20.05